零件表

件號	名稱	數量	材質
①	滑動銷	1	FCD450 無給油加工
②	止位塊	1	SK3 HRC58～
③	彈簧	1	SWOSC－V TF或TL40

KDL

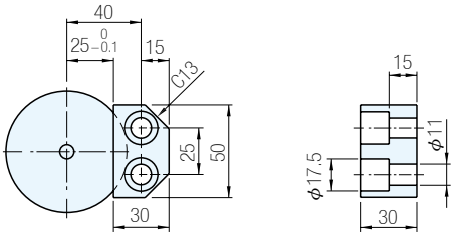

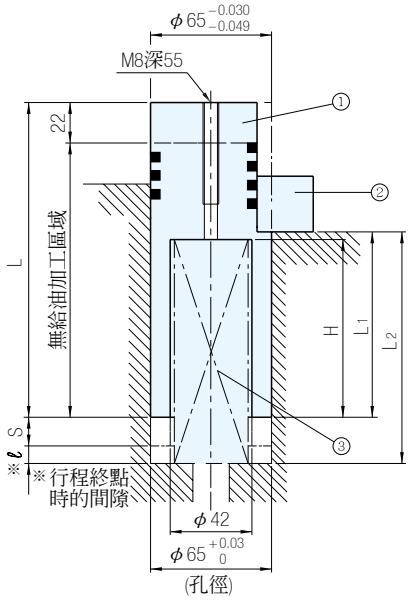

KDLM

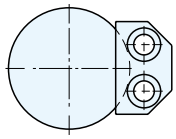

KDLB

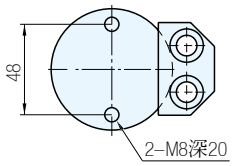

行程 S	H	L	L1	TF時		TL時	
				L2	ℓ	L2	ℓ
80	120	200	65	155	10	205	60
90			55				
100			45				

行程 S	③彈簧 規格TF40					③彈簧 規格TL40				
	自由長	裝配時		最終時		自由長	裝配時		最終時	
		長	荷重(N)	長	荷重(N)		長	荷重(N)	長	荷重(N)
80	250	210	401	130	1204	300	260	705	180	2114
90		220	301				270	529		
100		230	201				280	352		

品　號	行程 S	③ 規格	單　價
KDL	80	TF	·
KDLM	90	TL	
KDLB	100		

訂貨：品 號 S – ③規格　交期：12 天
KDL 80 – TL

Ps. 備註
・彈簧規格請參考彈簧單元

■ 滑動銷①

品　號	行程 S	單　價
KDLS(KDL用)	80	·
KDLMS(KDLM用)	90	
KDLBS(KDLB用)	100	

訂貨：品 號 S　交期：12 天
KDLS 80

■ 止位塊②

品　號	單　價
KDP	·

訂貨：品 號　交期：12 天
KDP

Ex. 使用例

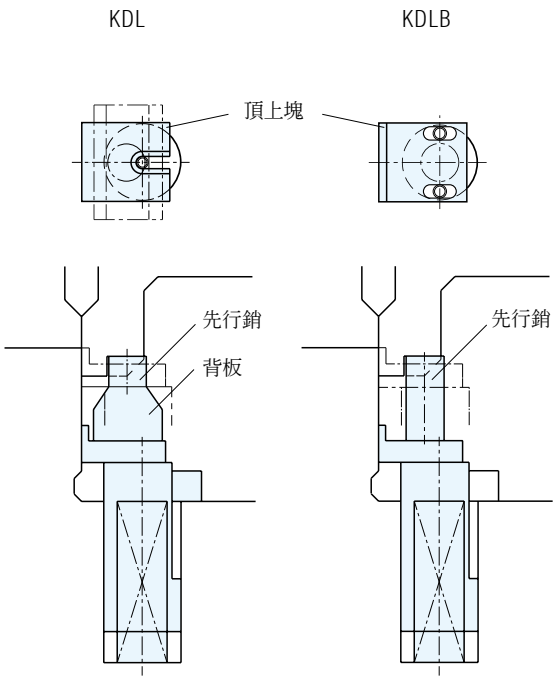

Ps. 備註
・使用KDLM時可以做追加工